Трансформаторы напряжения НАМИ

Маслонаполненные трансформаторы НАМИ - предназначены для передачи сигнала измерительной информации приборам измерения, защиты, сигнализации, автоматики и управления в сетях переменного тока частоты 50Гц с изолированной нейтралью.

Отличительными особенностями этих трансформаторов является их способность длительно работать при повышенном (до трех раз) напряжении, возникшем на любой из трех фаз в следствии феррорезонансных явлений в сети, а также слабая зависимость погрешностей от мощности нагрузки. В предлагаемых трансформаторах применены технические решения, направленные на повышение электрической прочности изоляции и надежности трансформаторов.

Основные параметры и характеристики трансформаторов приведены в таблице 1.

ТЕХНИЧЕСКИЕ ХАРАКТЕРИСТИКИ

Таблица 1.

Наименование параметра	**Норма**	
	НАМИ-I-6 У2	**НАМИ- I-10 У2**
Номинальное напряжение обмоток, В : первичной вторичной основной вторичной дополнительной	6000 100 100	10000 100 100
Наибольшее рабочее напряжение, В	7200	12000
Номинальная мощность, ВА, для классов точности 0,5 1,0 3,0	200 300 600	200 300 600

elektroservice.com.ua

Наименование параметра	Норма	
	НАМИ-I-6 У2	НАМИ- I-10 У2
Номинальная мощность дополнительной обмотки, ВА, (при напряжении 100В)	90	100
Предельная мощность, ВА	900	1000

Таблица 2

Схема соединения обмоток			Диаграмма вектора ЭДС обмотки				Замыкаемая фаза	Условное обозначение
Первичной	Вторичной основной	Вторичной дополнительной	Первичной	Вторичной основной	вторичной дополнительной: При нормальной работе системы	вторичной дополнительной: При замыкании фазы на землю в системе с изолированной нейтралью		
0 A B C / X Y Z	0 a b c / x y z	$a_д$ $x_д$	B A C	b a c		$a_д$ $x_д$	A Б C	Y/Y/n-0

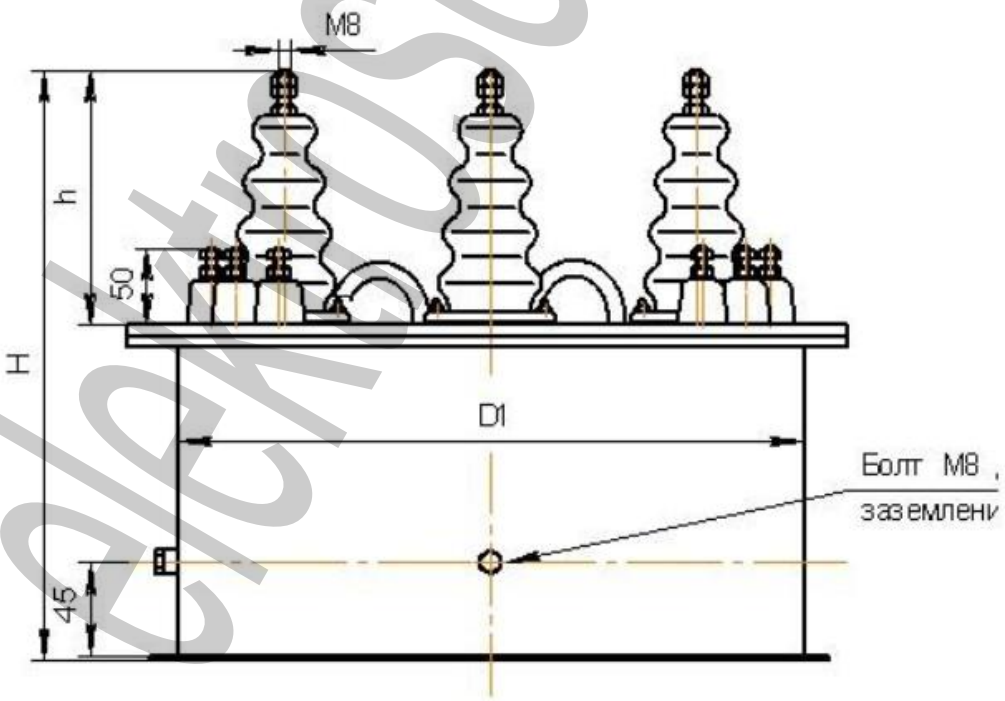

elektroservice.com.ua

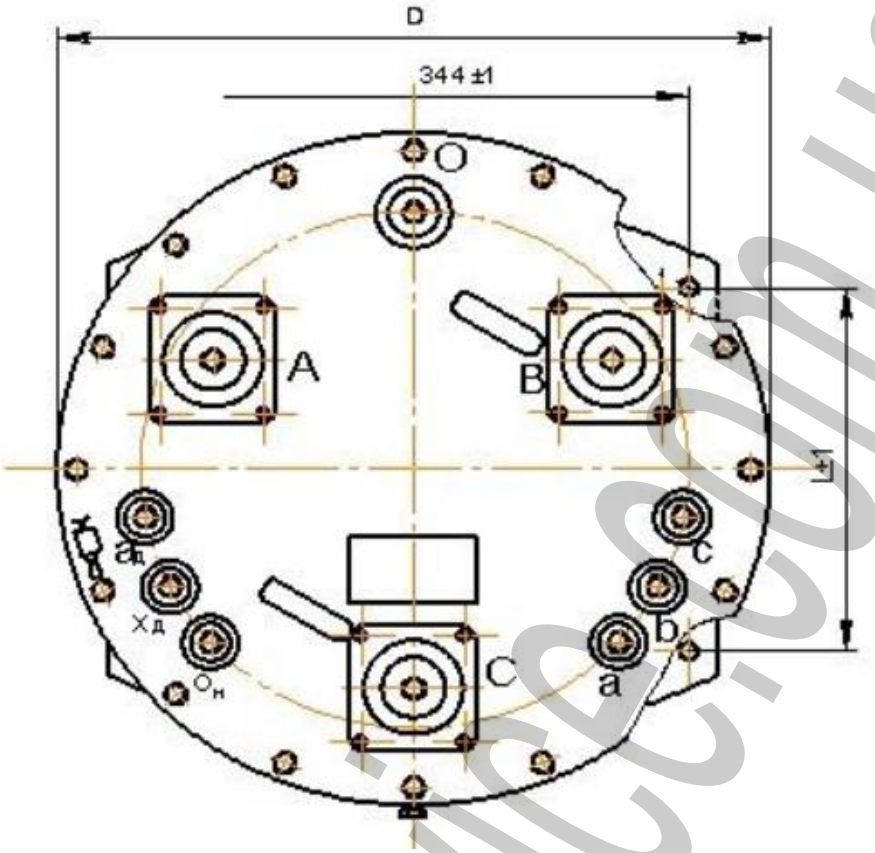

Рисунок 1- Трансформатор напряжения серии НАМИ-1

Таблица 3. Габаритные размеры трансформаторов серии НАМИ-1

Тип трансформатора	D, мм	D1, мм	L,мм	H, мм	h, мм	Масса, кг
НАМИ-I-6У3	410	356	240	510	230	78
НАМИ-I-10У3	440	396	260	535	230	104

elektroservice.com.ua